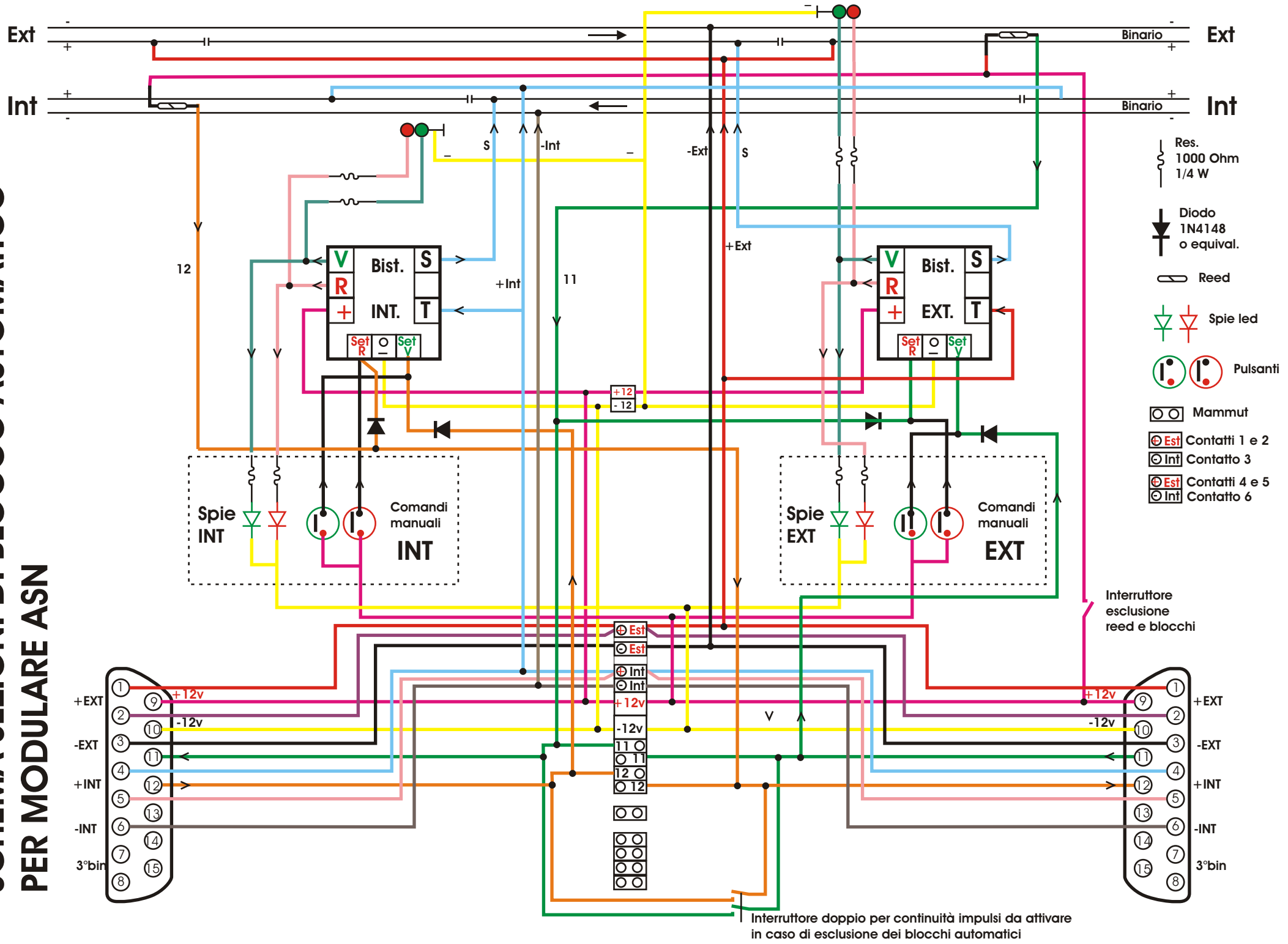SCHEMA SEZIONI DI BLOCCO AUTOMATICO PER MODULARE ASN